TRX-250A

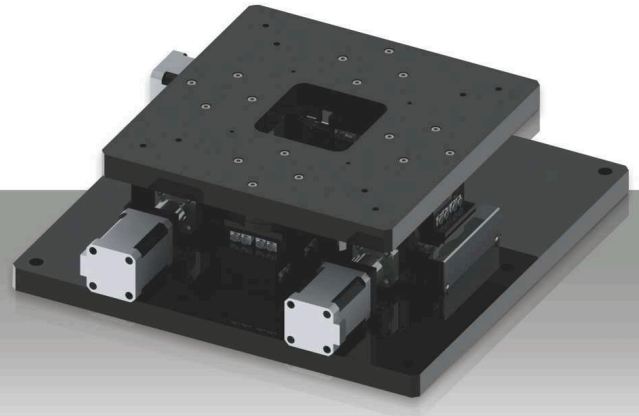

外型尺寸 / Dimension

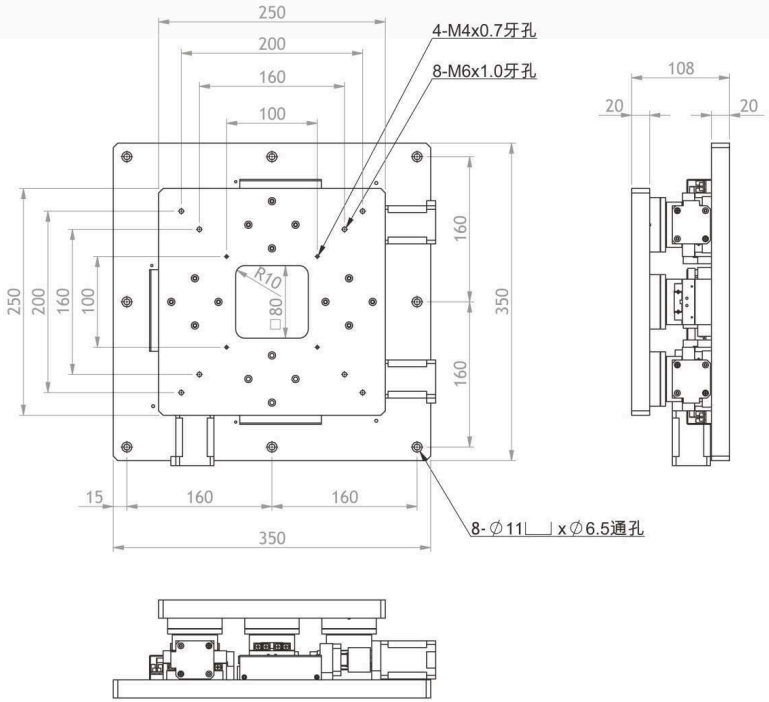

規格型號 / Specifications

產品名稱 / Product No	TRX-250A-C1	TRX-250A-C5
機械規格 / Mechanical type		
台面尺寸 / Table size (mm)	250 × 250	
移動行程 / Stroke (mm)	±8 × ±8 × ±5°	
動 荷 重 / Dynamic load (kgf)	50	
靜 荷 重 / Static load (kgf)	50	
反覆定位精度 / Repeated stability (μm)	±1	±5
平行精度 / Parallel precision (μm)	30	
螺桿導程 / Ball screw pitch (mm)	1	
本體重量 / Mass (kg)	18	
本體材質 / Material	鋁合金 / Aluminum alloy	
表面處理 / Surface treatment	黑色鋁處理 / Black anodized	
電器規格 / Device type		
Shinano 二相微步進馬達型號 / Motor type	42H5K-2A	
基本步級角 / Angle / step (°)	1.8	
額定電壓 / Rated Voltage(V)	4.0	
額定電流 / Rated Current(A)	2.0	
激磁最大靜力矩 / Holding Torque (kgf.cm)	7.0	
感測器電壓 / Sensor Voltage (V)	24	
驅動器型號 / Driver type	DA-2D33B	
最高解析度 / Resolution (PPS/REV)	51200	
驅動電流 / Current (A)	0.4~3.2	
電源輸入電壓 / Input Voltage (DC V)	24~36	
最高反應率 / Response Frequency (KPPS)	1000	
連接器接頭 / Connector	12 pin metal male connector	

◉ 馬達和驅動器詳細資料請參閱 P41、42 ◉ Detailed data about motors and drivers, please refer to P.41、42

註解 / Comment

- 馬達、光柵微型感測器的標準連接線長3m。
  Length of standard connection cables for motors and sensors is 3 meters.
- 重覆定位精度1μm機型，出廠標附Renishaw雷射干涉儀數據報告。
  Model with 1μm in precision for repeat positioning, check report, data examined by Renishaw laser interference instrument, is attached in delivery .
- 重覆定位精度5μm機型，出廠附TSD原廠檢測報告。
  Model with 5μm in precision for repeat positioning, TSD check report is attached in delivery.