Z-TH040BA

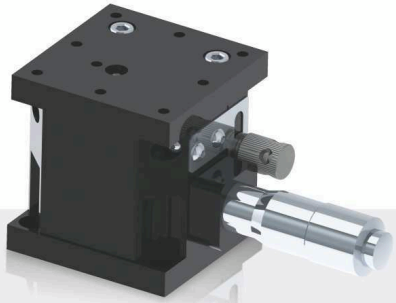

Z-TH050BA

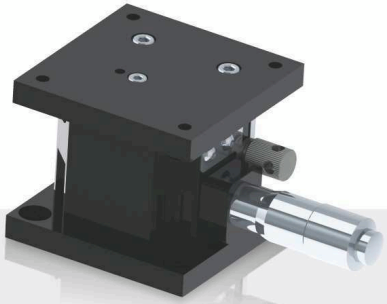

Z-TH060BA

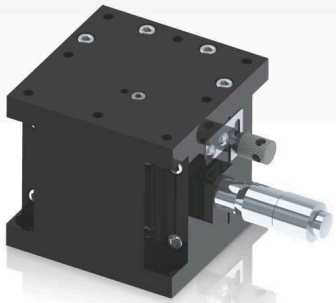

規格型號 / Specifications

產品編號 / Product No	Z-TH040BA	Z-TH050BA	Z-TH060BA
移動方向 / Direction Of Movement		Z Axis	
台面尺寸 / Table size (mm)	40 X 40	50 X 50	60 X 60
移動量 / Mobile Volume (mm)		0~6	
微調量 / Fine Tuning Volume (μm)		10	
移動精度 / Mobile Accuracy (μm)		5	
平行精度 / Parallel precision(μm)		30	
耐荷重 / Load Resistance (kgf)	1 (9.8N)	2 (19.6N)	4 (39.2N)
質量 / Mass** (kg)	0.21	0.24	0.54
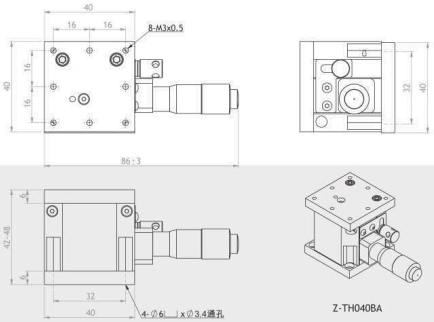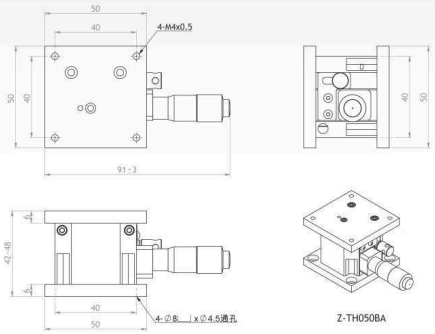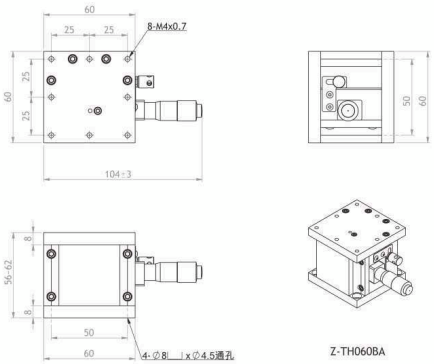
外型尺寸 / Dimension